一、基本结构

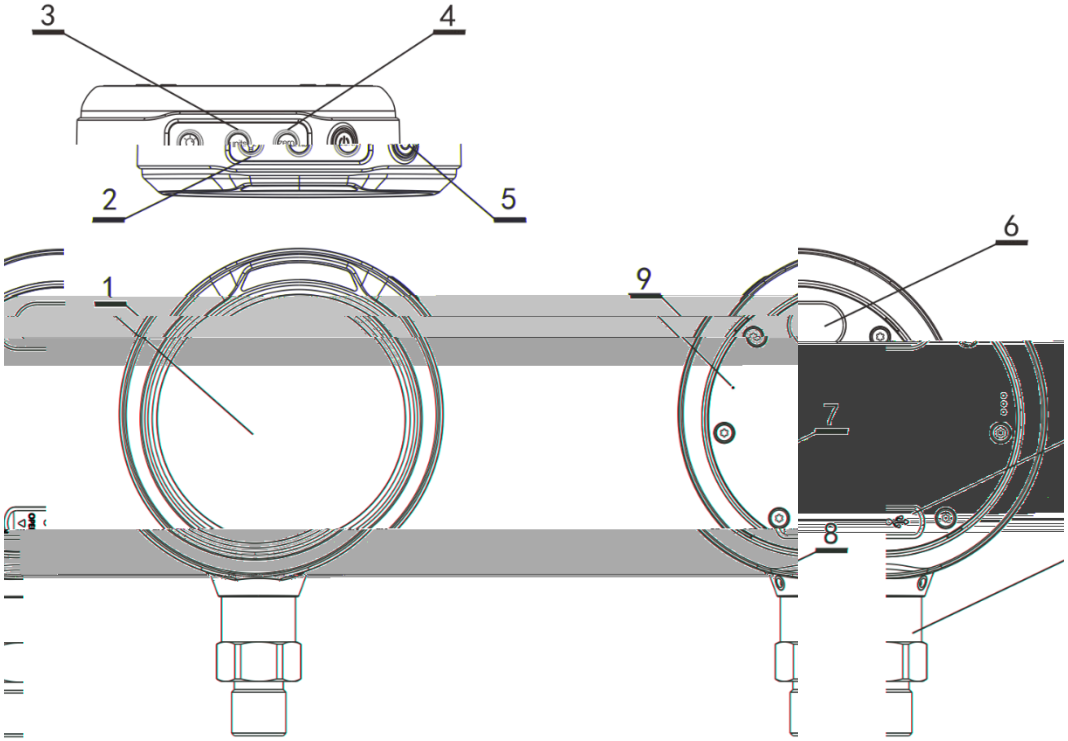

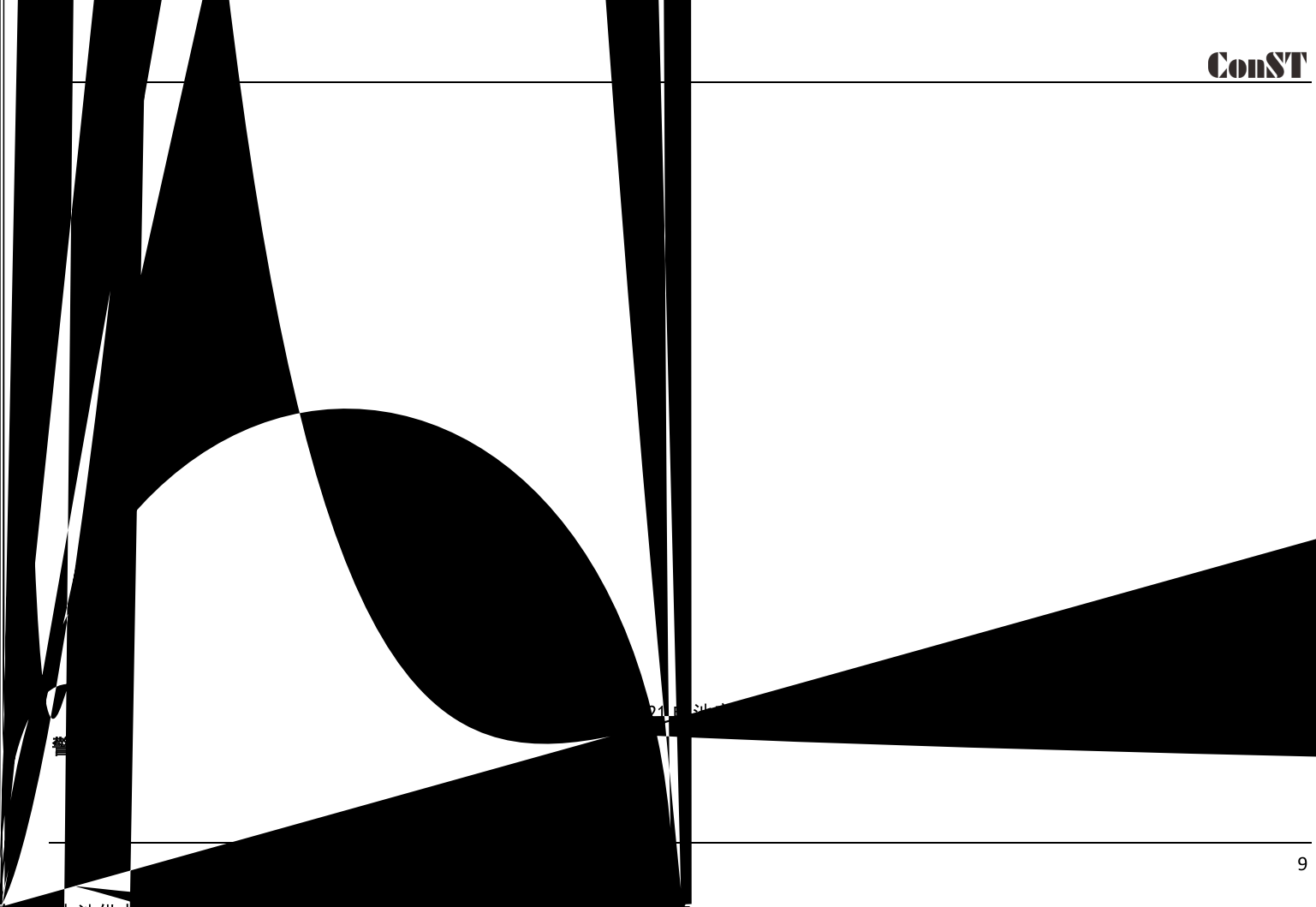

◆禁止在危险场所更换电池；

◆仅使用核准电池列表中列出的电池。

作时间与系统

三、屏幕显示与按键操作

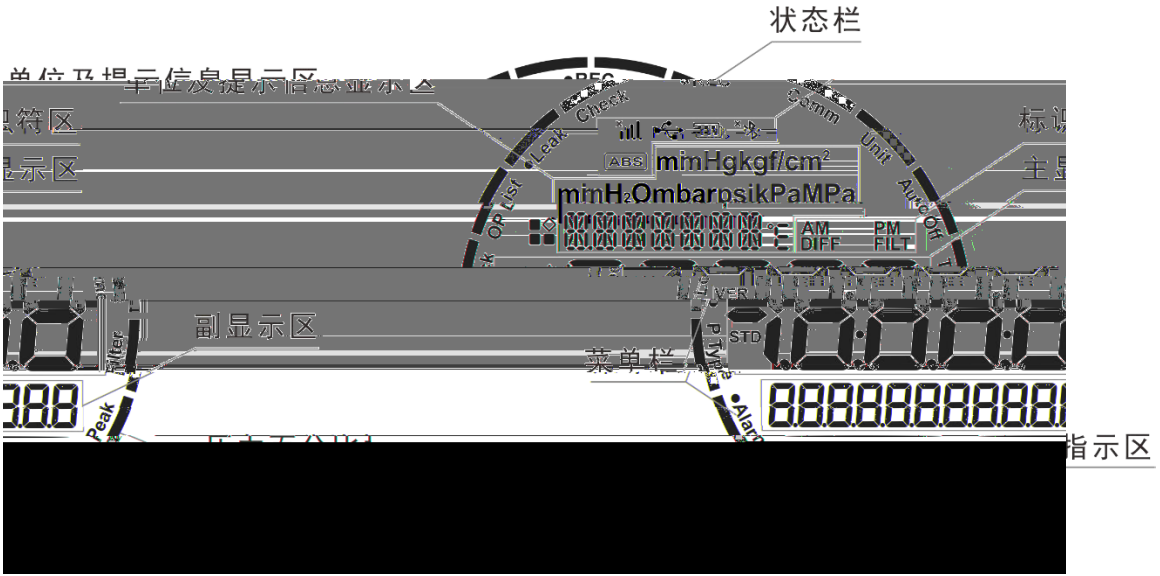

屏幕区域划分

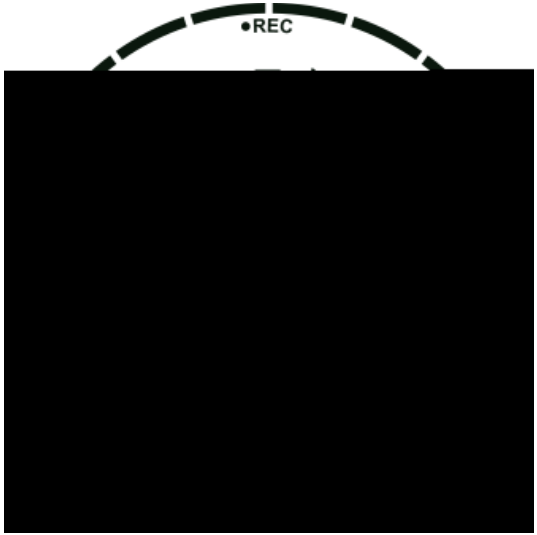

主界面

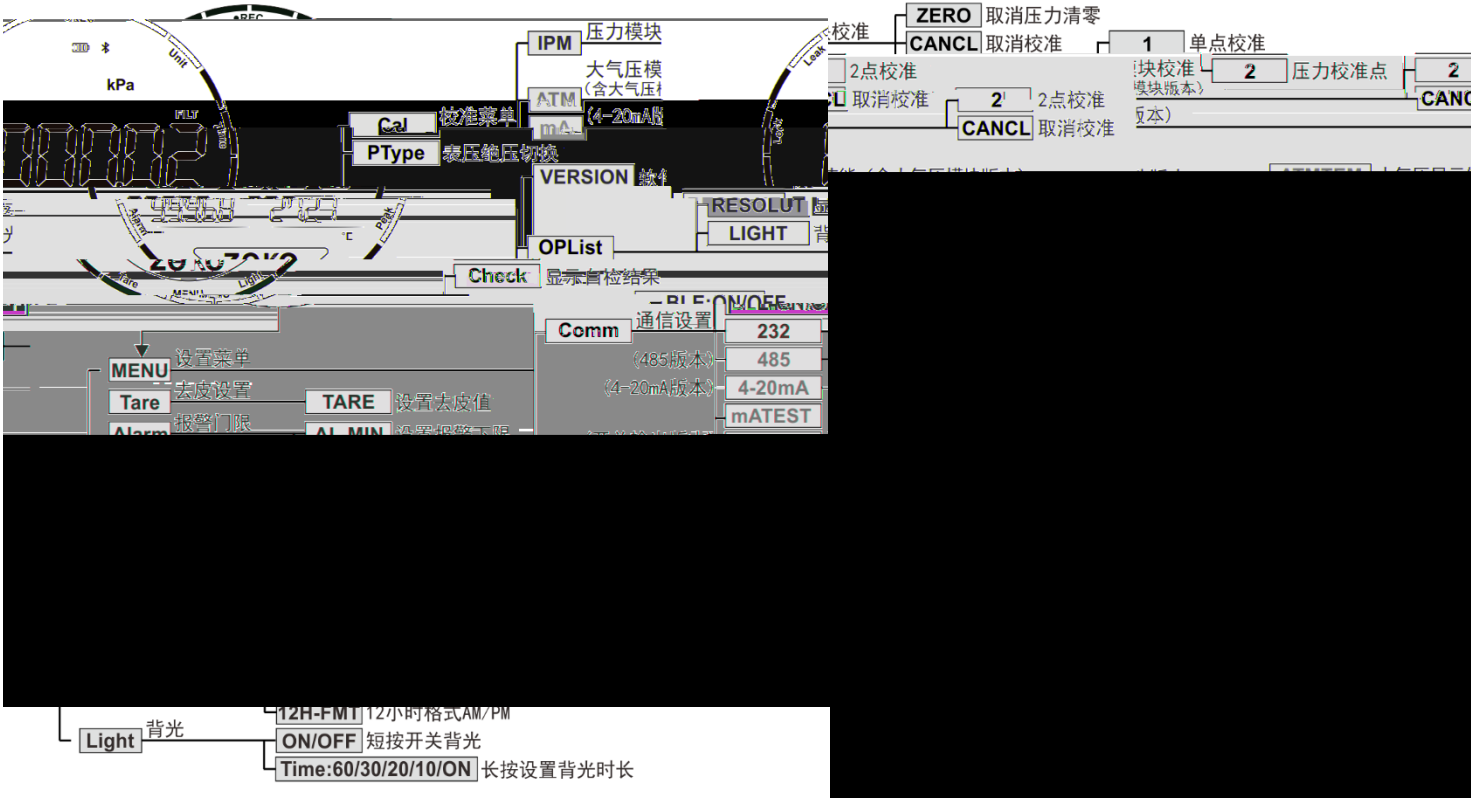
kPa
IPM
压力模块
大气压模
ATM
Cal
校准菜单
PType
表压绝压切换
VERSION
RESOLUT
LIGHT
OPList
Check
显示自检结果
Comm
通信设置
232
485
4-20mA
mATEST
MENU
设置菜单
Tare
去皮设置
TARE
设置去皮值
ZERO
取消压力清零
CANCL
取消校准
1
单点校准
2点校准
2
压力校准点
2点校准
Light
背光
12H-FMT
12小时格式AM/PM
ON/OFF
短按开关背光
Time:60/30/20/10/ON
长按设置背光时长

快捷键&菜单树

2. 菜单基本操

北京康斯特仪表科技股份有限公司
Beijing ConST Instruments Technology Inc.
网址：www.constgroup.com